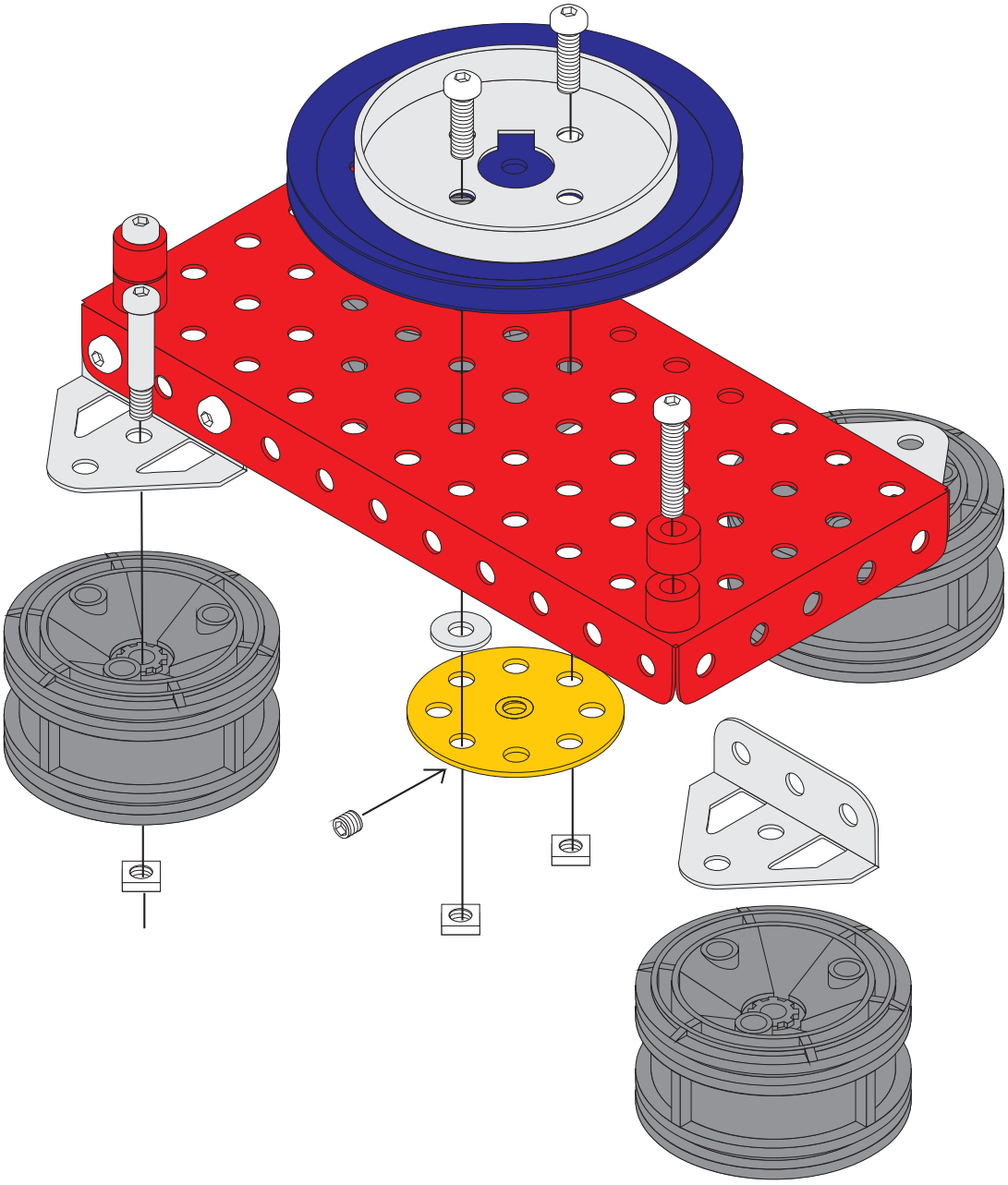5